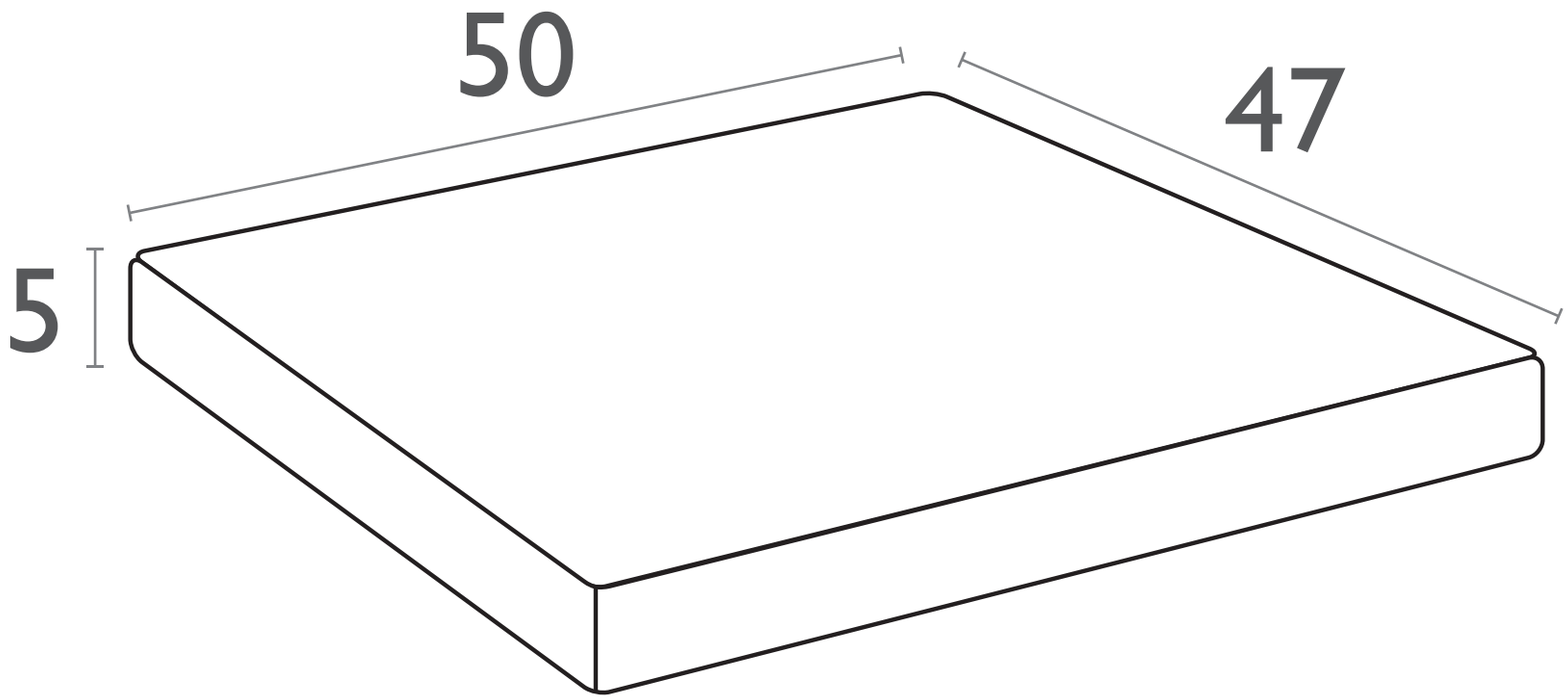
50
47
5