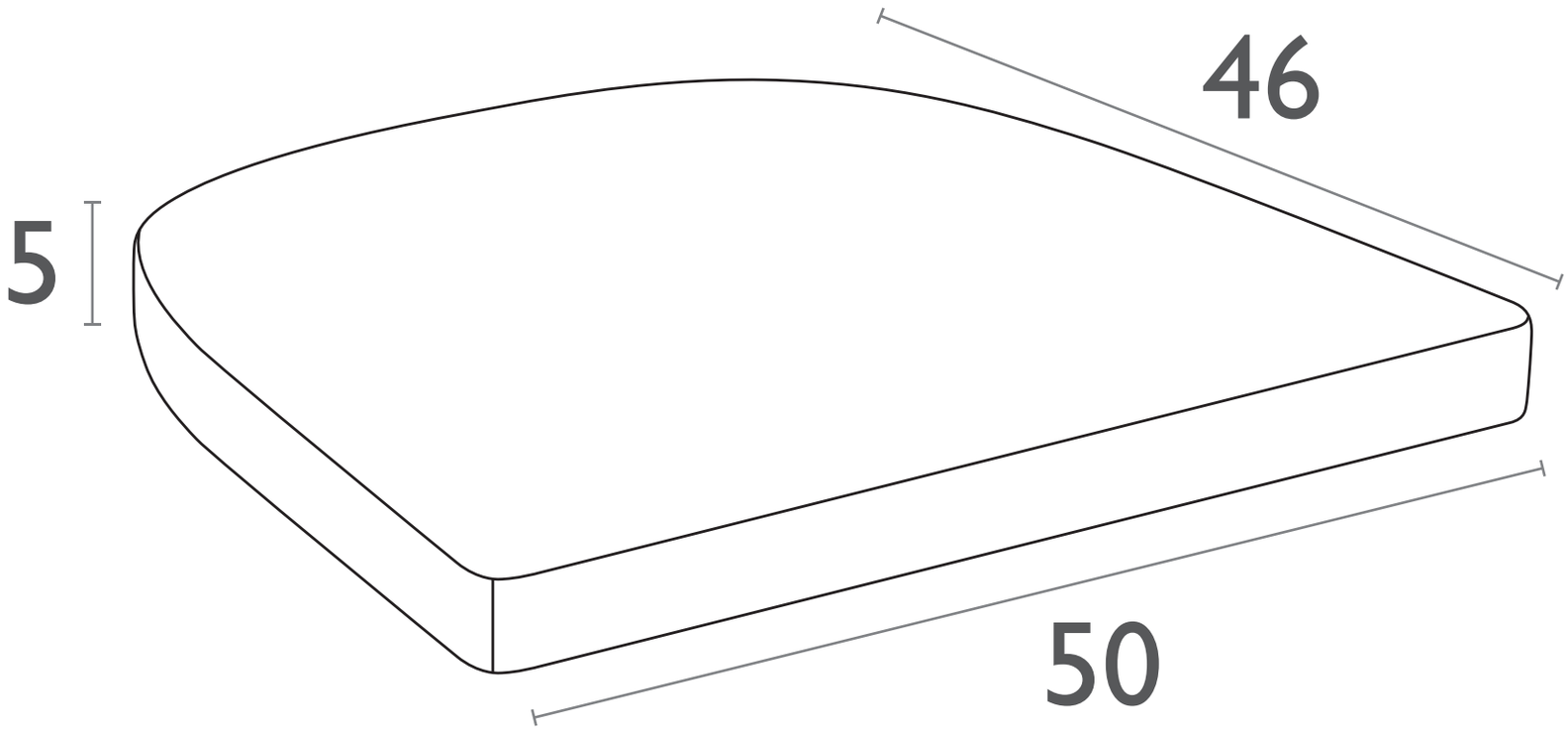
46
5
50