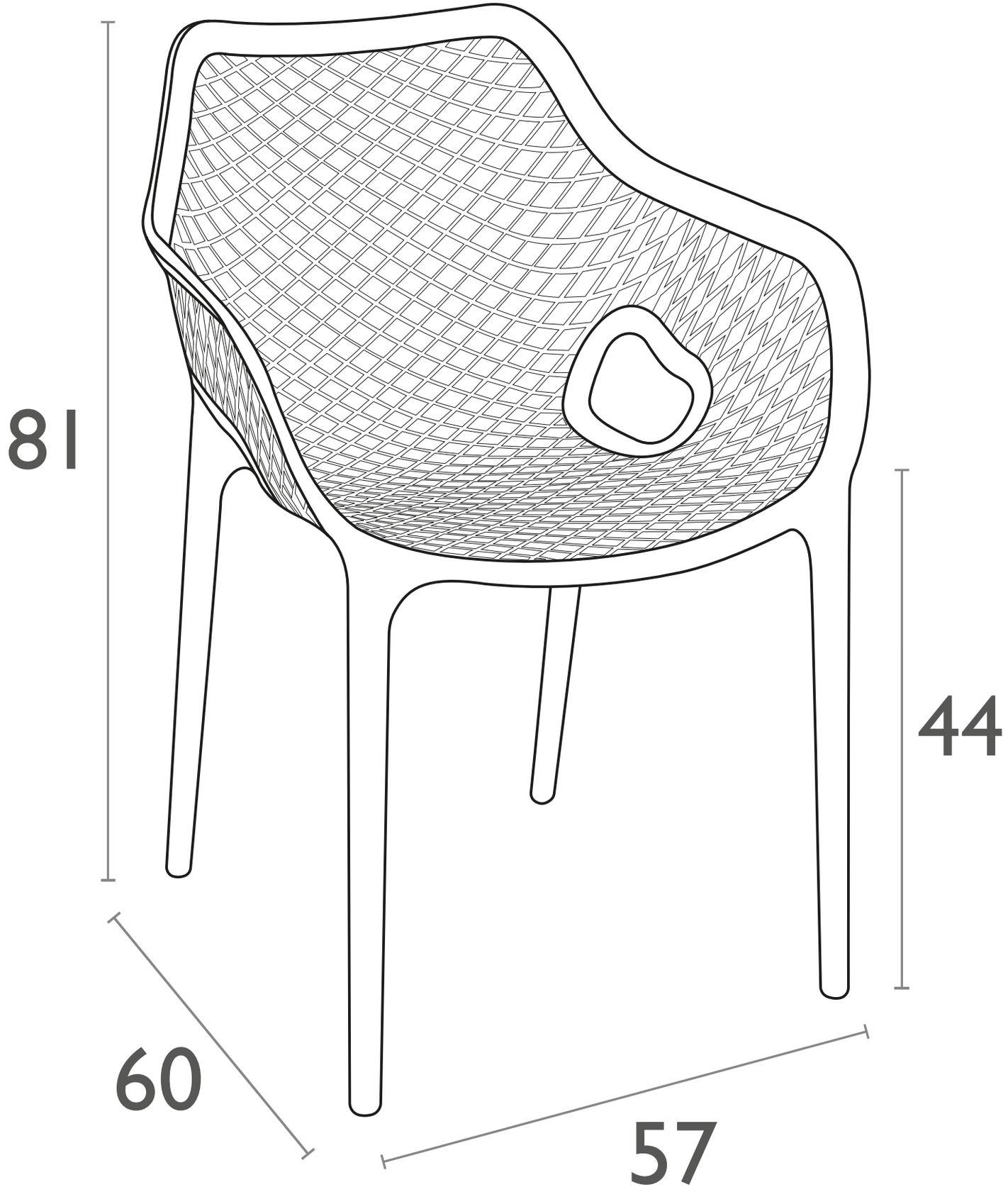
81
44
60
57