Mesa Auxiliar PARIS SIDE 42×41

Side Table Urbana · Interior y exterior



PARIS SIDE es una mesa auxiliar y reposapiés **apilable** de **resina con fibra de vidrio** y protección UV. Nace como reposapiés de la colección lounge PARIS y funciona igual de bien como mesita auxiliar. Apta para **interior y exterior**.

- **Uso:** Interior y exterior
- **Apilable:** Sí
- **Peso:** 3 kg

Colores disponibles

Blanco · Negro · Gris oscuro · Taupe · Verde oliva · Marsala

Medidas y peso (cm / kg)

Ancho	Alto	Fondo	Peso (kg)
42	**40**	**41**	**3**

Embalaje

Uds. por caja	Peso embalaje (kg)	Volumen (m³)
4	**12**	**0,195**

Medidas del embalaje (cm)

Alto	Ancho	Fondo
58	**58**	**58**

Logística (unidades por transporte)

Contenedor 20' DC	Contenedor 40' DC	Camión 82 m³
640	**1.280**	**1.840**

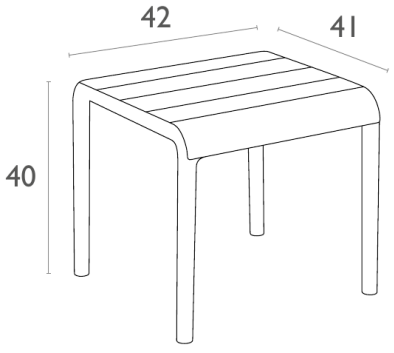

Medidas en cm

Datos técnicos e imágenes orientativos. El fabricante puede modificar el producto sin previo aviso por motivos técnicos o comerciales.