Mesa ARES 80×80

Interior y exterior

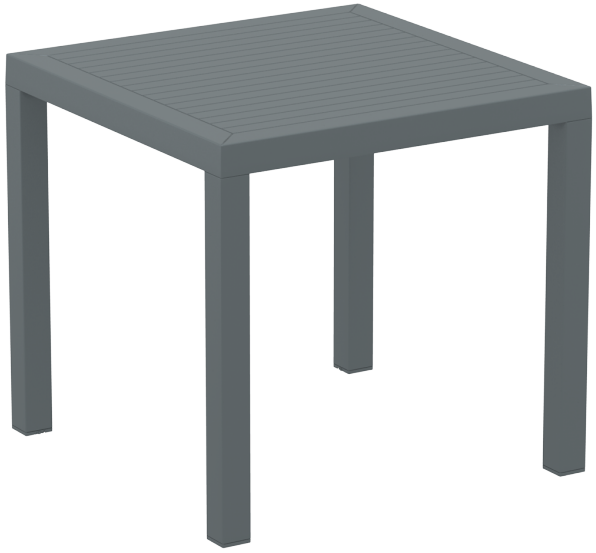

La mesa **ARES** está fabricada en **resina resistente a la intemperie**. Su estructura no metálica nunca se deshilacha, oxida ni deteriora, y su **protección UV** evita que los colores pierdan intensidad. Es desmontable. Apta para **interior y exterior**.

- **Uso:** Interior y exterior
- **Apilable:** No
- **Peso:** 14 kg

Colores disponibles

Blanco · Negro · Gris oscuro · Marrón · Taupe · Teca

Medidas y peso (cm / kg)

Ancho	Alto	Fondo	Peso (kg)
80	**75**	**80**	**14**

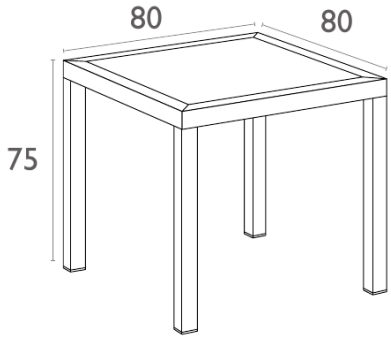

Medidas en cm

Embalaje

Uds. por caja	Peso embalaje (kg)	Volumen (m³)
1	**16**	**0,098**

Medidas del embalaje (cm)

Alto	Ancho	Fondo
15	**81**	**81**

Logística (unidades por transporte)

Contenedor 20' DC	Contenedor 40' HC	Camión 82 m³
266	**660**	**800**

Datos técnicos e imágenes orientativos. El fabricante puede modificar el producto sin previo aviso por motivos técnicos o comerciales.

Top Sillas y Mesas
C/ Balance, 24-26 · Mairena del Aljarafe (Sevilla) · 954 358 960 · pedidos@topsillasymesas.com · topsillasymesas.com