Silla con brazos AIR XL

Apilable Exterior · Hostelería y contract

CATAS TEST REPORT 182331



La silla apilable **AIR XL** se fabrica en una sola inyección de **polipropileno reforzado con fibra de vidrio**, con la última generación de tecnología de inyección asistida por gas (air moulding). De tonos neutros y aspecto inconfundible, es ideal tanto para **interior como para exterior**.

- **Material:** Polipropileno + fibra de vidrio
- **Uso:** Interior y exterior
- **Apilable:** Sí
- **Peso:** 3,8 kg
- **Ensayo:** CATAS · EN 581-2 contract

Colores disponibles

Blanco · Gris oscuro · Rojo
Negro · Verde tropical · Naranja
Taupe · Amarillo

Medidas y peso (cm / kg)

Ancho	Alto	Fondo	Alt. asiento	Peso (kg)
57	**81**	**60**	**44**	**3,8**

Embalaje

Uds. por caja	Peso embalaje (kg)	Volumen (m³)
4	**19,2**	**0,414**

Medidas del embalaje (cm)

Alto	Ancho	Fondo
94	**58**	**76**

Logística (unidades por transporte)

Contenedor 20' DC	Contenedor 40' HC	Camión 82 m³
248	**704**	**916**

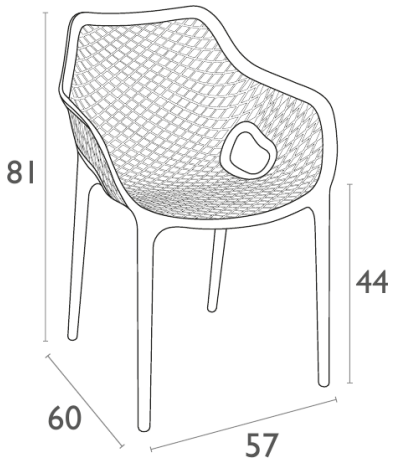

Medidas en cm

Datos técnicos e imágenes orientativos. El fabricante puede modificar el producto sin previo aviso por motivos técnicos o comerciales.

Top Sillas y Mesas
C/ Balance, 24-26 · Mairena del Aljarafe (Sevilla) · 954 358 960 · pedidos@topsillasymesas.com · topsillasymesas.com