Taburete de Bar AIR

Respaldo Calado Contemporáneo · Interior y exterior · Hostelería y contract

CATAS TEST REPORT 184081



El taburete **AIR** se fabrica en una sola inyección de **polipropileno reforzado con fibra de vidrio**, con la última generación de tecnología de inyección asistida por gas (air moulding). De tonos neutros y aspecto inconfundible, es ideal tanto para **interior como para exterior**.

- **Material:** Polipropileno + fibra de vidrio
- **Uso:** Interior y exterior
- **Apilable:** No
- **Peso:** 5 kg
- **Ensayo:** CATAS · EN 581-2 contract

Colores disponibles

Blanco · Gris oscuro · Rojo · Negro · Verde tropical · Naranja · Taupe

Medidas y peso (cm / kg)

Ancho	Alto	Fondo	Alt. asiento	Peso (kg)
45	**105**	**53**	**75**	**5**

Embalaje

Uds. por caja	Peso embalaje (kg)	Volumen (m³)
4	**24**	**0,282**

Medidas del embalaje (cm)

Alto	Ancho	Fondo
90	**46**	**68**

Logística (unidades por transporte)

Contenedor 20' DC	Contenedor 40' DC	Camión 82 m³
408	**816**	**1.200**

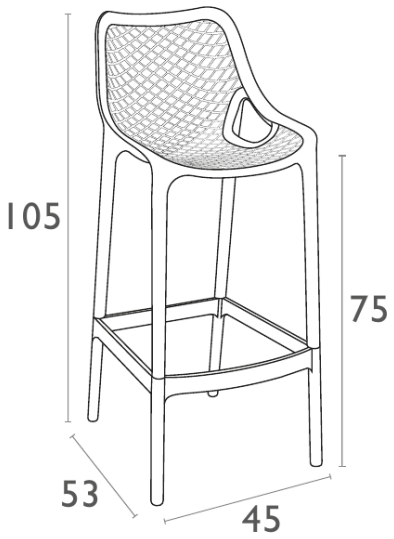

Medidas en cm

Datos técnicos e imágenes orientativos. El fabricante puede modificar el producto sin previo aviso por motivos técnicos o comerciales.

Top Sillas y Mesas
C/ Balance, 24-26 · Mairena del Aljarafe (Sevilla) · 954 358 960 · pedidos@topsillasymesas.com · topsillasymesas.com